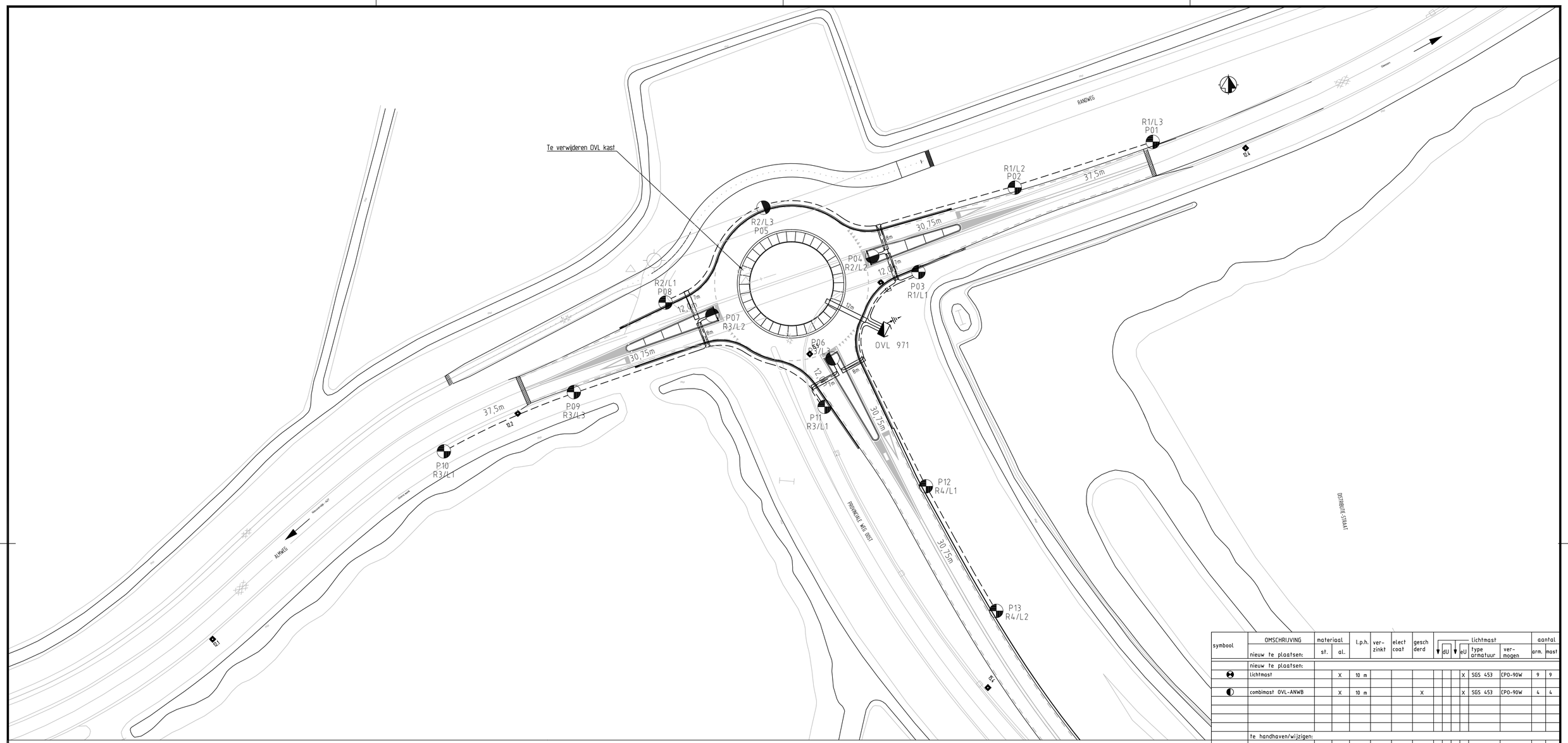

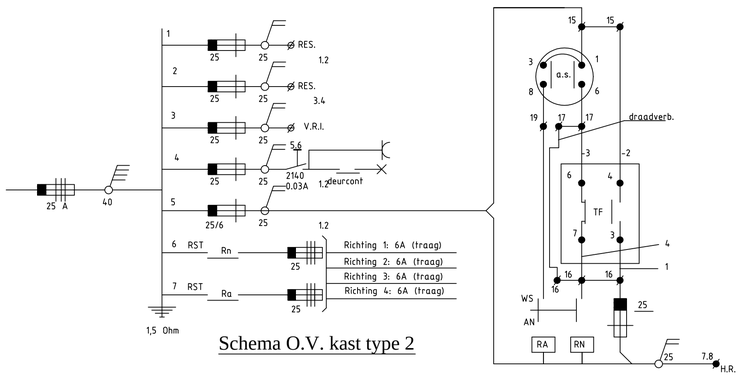

Schema O.V. kast type 2

symbool	OMSCHRIJVING nieuw te plaatsen:	materiaal st.	materiaal al.	l.p.h.	ver-zinkt	elect coat	gesch derd	dU	eU	Lichtmast type armatuur	Lichtmast ver-mogen	aantal arm.	aantal mast
	nieuw te plaatsen:												
	Lichtmast		X	10 m					X	SGS 453	CPO-90W	9	9
	combimast OVL-ANWB		X	10 m			X		X	SGS 453	CPO-90W	4	4
	te handhaven/wijzigen:												

symbool	kabel	diameter
	EO-YMeKaszh-OV	4x6 mm2

symbool	verklaring	aantal
2	BESTAANDE VOEDINGSKAST type 2, Fa O & K	1
	aarding	1

symbool	verklaring
	mantelbuis gelegd door civiele aannemer 110 ø pvc
D	diepte aarding volgens de installatie - voorschriften van de Provincie NB
- f/m -	mastnummer
L1,L2,L3	indeling fasen volgens tekening

Provincie Noord-Brabant

Directie Economie & Mobiliteit

Brabantlaan 1 5216 TV 's-Hertogenbosch
Telefoon (073) 681 28 12

Bureau: VIW

ing.bureau uitbesteding: Advin

N322 Nieuwendijk - Ewijk

Realisatie 2 rotondes op de N322
Bestekstekening

Situatietekening
Aanleg openbare verlichting rotonde N322 / N267
km: 12.200 - km: 12.450

Besteknummer 322.05.02.2013

schaal: 1:500
formaat: A1

getekend	G. de Roode	datum	07-02-2013	in 1 bladen	blad nr.1
gecontroleerd	M. Bakker	datum	07-02-2013	projectnummer	
vrijgegeven	T. Raaijmakers	datum	07-02-2013	code	OVL 971
status	Definitief	versie	D	registratienummer	3131110500-102